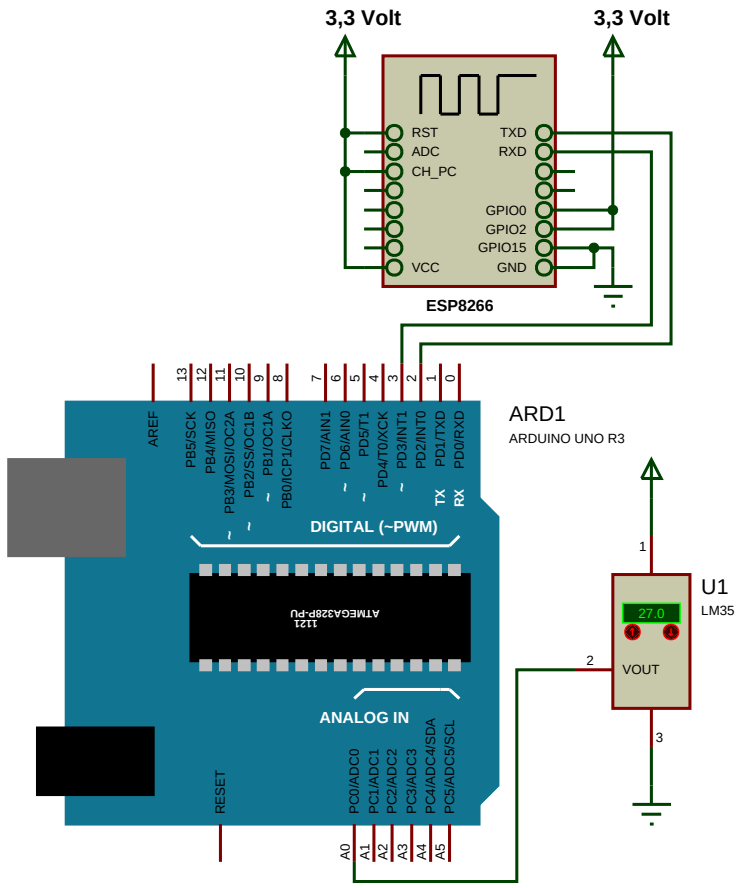
3,3 Volt
3,3 Volt
RST
ADC
CH_PC
TXD
RXD
GPIO0
GPIO2
GPIO15
VCC
GND
ESP8266
ARD1
ARDUINO UNO R3
DIGITAL (~PWM)
ANALOG IN
RESET
U1
LM35
27.0
VOUT